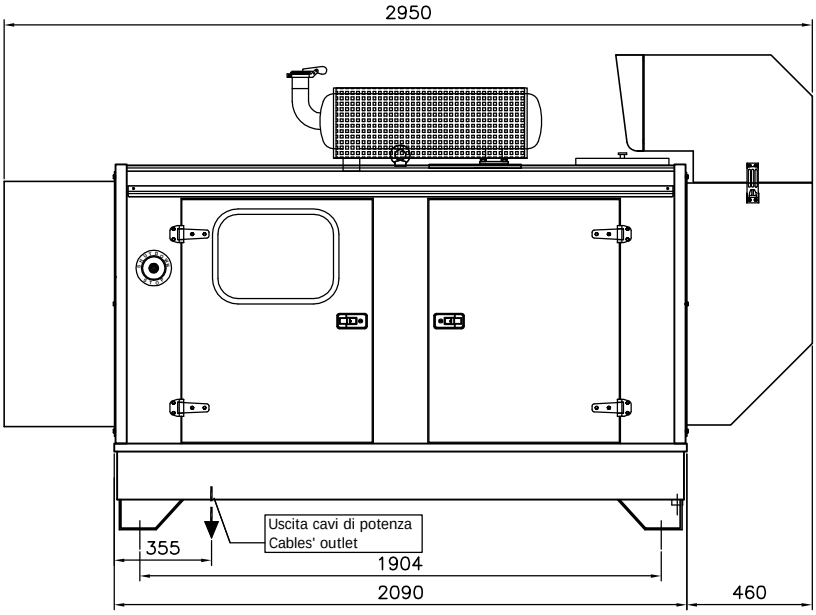

A LATO SINISTRO/LEFT SIDE/
LINKE SEITE/COTE GAUCE

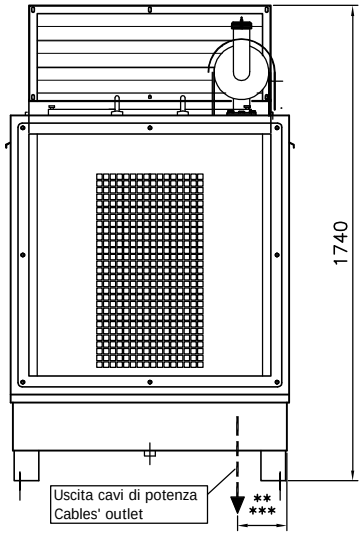

C RETRO/BACK/
RUCK SEITE/DERRIERE

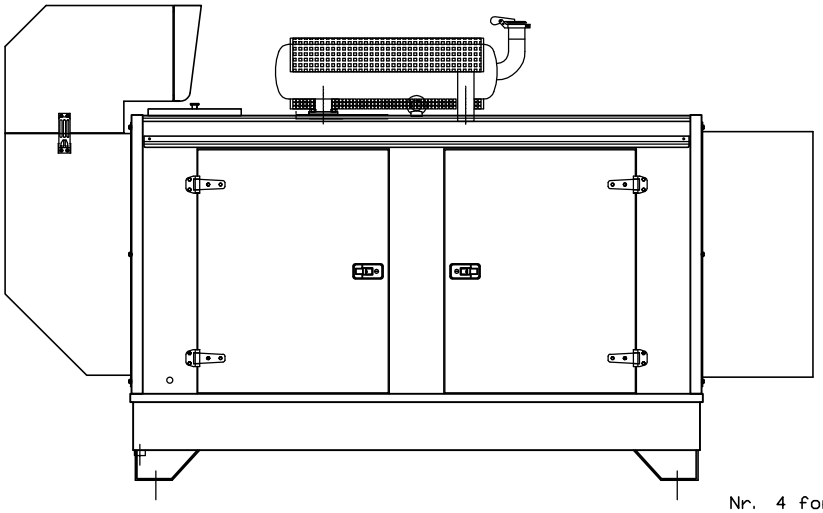

B LATO DESTRO/RIGTH SIDE/
RECTE SEITE/COTE DROIT

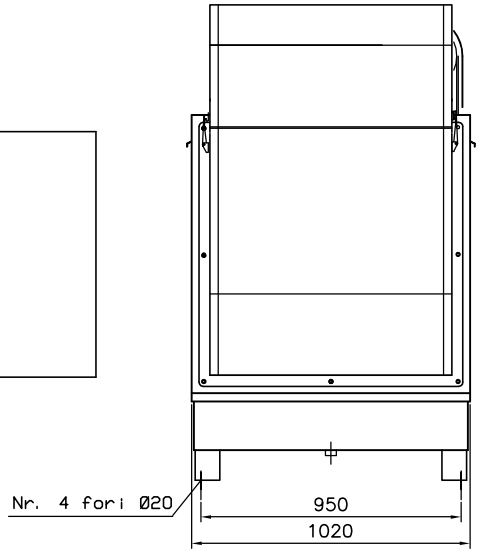

D FRONTE/FRONT
FRONT/FRONT

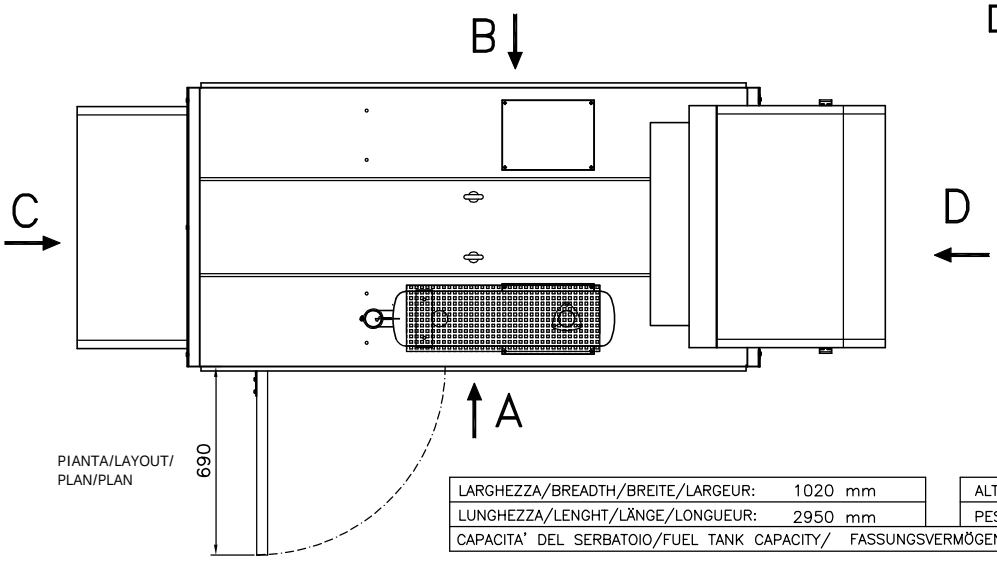

PIANTA/LAYOUT/
PLAN/PLAN

LARGHEZZA/BREADTH/BREITE/LARGEUR:	1020 mm	ALTEZZA/HEIGHT/HÖHE/HAUT:	1740 mm
LUNGHEZZA/LENGHT/LÄNGE/LONGUEUR:	2950 mm	PESO/WEIGHT/GEWICHT/POIDS:	kg
CAPACITA' DEL SERBATOIO/FUEL TANK CAPACITY/ FASSUNGSVERMÖGEN DES TANKS/CAPACITE DU RESERVOIR:	90–235***LT		

ONIS VISA
FONTANELLE–TV
ITALY

GRUPPI ELETTROGENI
ELECTRICITY GENERATORS
GENERATOR-AGGREGATE
GROUPES ELECTROGENES

OGGETTO/OBJECT/BETRIFF/OBJET: G.E POWERFULL P 30 SS	DIS./DRAWING/PLAN/DESSIN: Nr.63000500B07	TAVOLA Nr.: 01/01	DATA/DATE/DATUM/DATE: 11/04/06
	CODICE: Nr.	REVISIONE Nr.: 000	SCALA/SCALE/ MAßSTAB/ ECHELLE: 1:20
DESCRIZIONE: PIANTA–FRONTE–RETRO LATO SINISTRO–LATO DESTRO	NOTE.: **=180mm x ST20/87 ***=220mm x ST20/235		
DESCRIIPTION: LAYOUT–FRONT–BACK LEFT SIDE–RIGHT SIDE	SOSTITUISCE IL/IN THE PLACE OF/ERSATZ FÜR/REMPLACE LE:		
BESCHREIBUNG: PLAN–FRONT–RUCKSEITE LINKE SEITE–RECHTE SEITE	SOSTITUITO DA/REPLACED BY/ERSEZT DURCH/REMPLACE PAR:		
DESCRIPTION: PLAN–FRONT–DERRIERE COTE GAUCE–COTE DROIT	DISEGNATO	CONTROLLATO	APPROVATO / C20–Ø60

© 06 VISA spa VIA VALLONTO, 53 31043 FONTANELLE (TV) ITALY
A termini di legge ci riserviamo la proprietà di questo disegno con divieto di riprodurlo.
According to the law we reserve us the right of property.The law forbids the reproduction.